Funk diagnosetester
Best.-nr. : 5304 00

Bruksanvisning

1 Sikkerhetsinformasjon

Knappeceller skal oppbevares utilgjengelig for barn! Hvis knappecellene svelges må du straks kontakte en lege.

Eksplosjonsfare! Batteriene skal ikke kastes inn i åpne flammer.

Eksplosjonsfare! Batteriene skal aldri lades opp igjen.

Denne anvisningen er en del av produktet og skal være hos sluttkunden.

2 Apparatets oppbygning

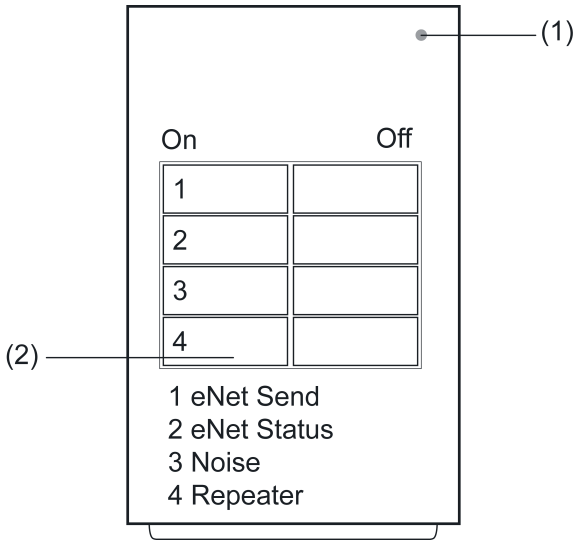

Bilde 1: Sett forfra

(1) Visning-LED
(2) Tastefelt

3 Funksjon

Systeminformasjon

Dette apparatet er del av eNet-systemet.

Gjennom sendeatferden og den bidireksjonale datakommunikasjonen oppnår man en høy kommunikasjonssikkerhet ved en radiofrekvens på 868 MHz.

Rekkevidden til et trådløst system avhenger av ulike ytre faktorer. Ved å velge monteringssted kan rekkevidden optimeres.

Dette apparatet tilsvarer kravene til R&TTE direktiv 1999/5/EF. Samsvarserklæringen og mer informasjon om eNet-systemet finner du på vår internettside.

Apparatet er godkjent for bruk i alle EU- og EFTA-statene.

Forskriftsmessig bruk

- Visning av kvaliteten til det trådløse signalet i eNet-installasjonen
- Visning av utenlandsk radio i nærheten av en eNet-installasjon
- Inn- og utkobling av gjentaker-funksjonen til egnede eNet-apparater

i Dette apparatet er ikke egnet til kontroll av kvaliteten til trådløse signaler til eNet-serveren, siden det ikke kan registrere alle telegrammer til eNet-serveren.

i I anlegg med eNet-server anbefales det, å kontrollere kvaliteten til trådløse signaler til eNet-installasjoner med eNet-server.

Produktegenskaper

- Visning av signalkvaliteten til et valgt eNet-apparat ved hjelp av LED
- Visning av signalkvaliteten til statusmeldinger ved hjelp av LED
- Visning av trådløse signaler til ikke-eNet-trådløse sendere i frekvensbånd 868,3 MHz ved hjelp av LED
- Inn- og utkobling av gjentaker-funksjonen til nettdrevne aktuatorer, sendere og energisensorer
- Batteridrevet apparat
- Apparatet slås av etter 5 minutter uten betjening.

4 Informasjon for autoriserte elektrikere

4.1 Betjening

FARE!

Berøring av spenningsførende deler gir elektrisk støt.

Elektrisk støt kan medføre død.

Isoler spenningsførende komponenter i omgivelsene før det utføres arbeider på spenningsførende apparater!

Visning av signalkvaliteten til en valgt eNet-trådløs sender, -aktuator eller -sensor

I denne driftsmodusen analyseres kun eNet-telegrammer til valgt apparat. Ved apparater med flere kanaler analyseres telegrammene til alle kanalene.

i Ved valg av et apparat eller diagnose må eventuelt tilgjengelige eNet-servere slås av.

- Trykk på tasten **On** til kanal 1.

  LED (1) lyser rødt, såfremt det ikke mottas noen telegrammer til et tidligere valgt eNet-apparat. Driftsmodus **eNet Send** er slått på.
- Trykk på tasten **On** til kanal 1 i mer enn 4 sekunder.

  LED (1) blinker rødt, valgmodusen er slått på.
- Aktivere et telegram på trådløs sender/sensor,

eller

- trykk på tasten **Prog** på aktuatoren/energisensoren.

  Under trådløst mottak lyser LED (1) grønt.

  LED (1) lyser rødt. eNet-apparatet er valgt.

i Det er alltid kun mulig å velge ett eNet-apparatet. Valget opprettholdes når diagnoseapparatet kobles ut. Ett nytt valgt apparat erstatter det forrige apparatet.

- Aktivere flere telegrammer på valgt eNet-apparat.

  LED (1) til diagnoseapparatet viser signalkvaliteten til mottatte telegrammer i ca. 3 sekunder. Deretter lyser LED (1) igjen rødt.

i Visningen til LED oppdateres hver gang et nytt telegram blir mottatt. Ved varierende signalkvalitet kan dette føre til at LED flimrer.

LED lyser grønt	Signalkvaliteten er tilstrekkelig for en sikker forbindelse.
LED lyser grønt og rødt i veksel	Signalkvaliteten for en sikker forbindelse ligger i grenseområdet.
LED lyser rødt	Signalkvaliteten er ikke tilstrekkelig for en sikker forbindelse, eller det finnes ikke noe mottak.

Visning av signalkvaliteten til eNet-trådløse sendere, aktuatorer eller sensorer

I denne driftsmodusen analyseres alle eNet-telegrammer utenom de apparatene som er valgt under **eNet Send**.

i Ved diagnose må eventuelt tilgjengelige eNet-servere kobles ut.

- Trykk på tasten **On** til kanal 2.

  Driftsmodus **eNet Status** er slått på.

  LED (1) til diagnoseapparatet viser signalkvaliteten til mottatte eNet-telegrammer i ca. 3 sekunder. Deretter lyser LED rødt.

i Visningen til LED oppdateres hver gang et nytt telegram blir mottatt. Ved varierende signalkvalitet kan dette føre til at LED flimrer.

- Aktivere telegrammer til en trådløs sender eller sensor.

eller

- Trykk på tasten **Prog** til en aktuator eller energisensor.

LED lyser grønt	Signalkvaliteten er tilstrekkelig for en sikker forbindelse.
LED lyser grønt og rødt i veksel	Signalkvaliteten for en sikker forbindelse ligger i grenseområdet.
LED lyser rødt	Signalkvaliteten er ikke tilstrekkelig for en sikker forbindelse, eller det finnes ikke noe mottak.

Eksempel på bruk: Kommer statustelegrammene til alle aktuatorer som er forbundet med en trådløs sender frem til denne trådløse senderen?
For å gjøre dette velger en den trådløse senderen med driftsmodusen **eNet Send**, slik at telegrammene til den trådløse senderen ikke analyseres. Skifte til driftsmodusen **eNet-Status**. Betjening av aktuatorer med den trådløse senderen. Lyser LED (1) grønt, kommer alle statustelegrammer til aktuatorer frem på den trådløse senderen.

Visning av utenlandsk radio

I denne driftsmodusen vises utenlandsk radio i frekvensbånd 868,3 MHz som såkalt "signal-støy-avstand" det vil si avstanden mellom et maksimalt nivå til det utenlandske radiosignalet og støynivået. Dertil tilhører også eNet-radio til det egne eller et annet prosjekt.

i Ved diagnose må eventuelt tilgjengelige eNet-servere kobles ut.

- Trykk på tasten **On** til kanal 3.

  Driftsmodus **Noise** er slått på.

  LED til diagnoseapparatet viser om utenlandsk radio er tilgjengelig.

LED lyser grønt	Ingen utenlandske radiosignaler tilgjengelig.
LED lyser grønt og rødt i veksel	Svake utenlandske radiosignaler tilgjengelig. Mulighet for feil grunnet utenlandsk radio ved drift av eNet-installasjon i grenserekkevidden.
LED lyser rødt	Sterke utenlandske radiosignaler tilgjengelig. Mulighet for feil grunnet utenlandsk radio.

Slå på gjentaker-funksjonen til et eNet-apparat

For å unngå at gjentaker-funksjonen aktiveres eller deaktiveres utilsiktet, er senderrekkevidden til diagnoseapparatet begrenset.

- Sett eNet-apparatet i programmeringsmodus (se veiledningen til eNet-apparatet).
- Trykk på tasten **On** til kanal 4.

  LED (1) lyser grønt i ca. 3 sekunder. Gjentaker-funksjonen er slått på.

i Hvis LED (1) forblir av, er det ikke noe eNet-apparat i programmeringsmodus eller innenfor senderrekkevidden.

- Avslutt programmeringsmodusen til eNet-apparatet (se veiledningen til eNet-apparatet).

Koble ut gjentaker-funksjonen til et eNet-apparat

- Sett eNet-apparatet i programmeringsmodus (se veiledningen til eNet-apparatet).
- Trykk på tasten **Off** til kanal 4.

  LED (1) lyser rødt i ca. 3 sekunder. Gjentaker-funksjonen er slått av.

i Hvis LED (1) forblir av, er det ikke noe eNet-apparat i programmeringsmodus eller innenfor senderrekkevidden.

- Avslutt programmeringsmodusen til eNet-apparatet (se veiledningen til eNet-apparatet).

Legge inn batteri

ADVARSEL!
Fare for etsning.
Batteriene kan sprekke eller gå lekk.
Batteriene skal kun skriftes ut med identiske batterier eller med batterier av samme type.

- Åpne batterirommet på undersiden av diagnoseapparatet.

i Hold batterienes kontakter og apparatet frie for fett.

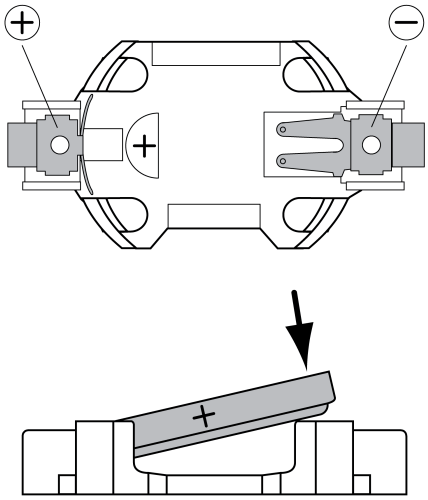

Bilde 2: Legge inn batteri

- Legg batteriet mot batteriholderens plusskontakt. Pass på at polariteten blir riktig: Batteriets plusspol må ligge øverst.
- Trykk lett på batteriet så det går i lås.
- Lukk batterirommet.

  Diagnoseapparatet er driftsklart.

5 Vedlegg

Fjern tomme batterier straks, og kasser dem på en miljøvennlig måte. Batteriene skal ikke kastes i vanlig husholdningsavfall. Ta kontakt med kommunen du bor i for informasjon om miljøvennlig avfallshåndtering. I henhold til loven er sluttbrukeren forpliktet til å returnere brukte batterier.

Symbolet bekrefter at produktet samsvarer med gjeldende direktiver.

5.1 Tekniske data

Nominell spenning	DC 3 V
Batteritype	1×litium CR 2450N
Omgivelsestemperatur	-5 ... +45 °C
Beskyttelsestype	IP 20
Radiofrekvens	868.3 MHz
Senderens rekkevidde i fritt område	maks. 100 m
Sendereffekt	maks. 20 mW

5.2 Hjelp hvis det oppstår problemer

Etter innkobling av driftsmodusen eNet Send, eNet Status eller Noise blinker LED grønt i ca. 5 sekunder.

Batteriet er tomt.

Skift ut batteri med samme type (se Sette inn batteri).

Etter inn- eller utkobling av gjentaker-funksjonen blinker LED grønt i ca. 5 sekunder.

Batteriet er tomt.

Skift ut batteri med samme type (se Sette inn batteri).

5.3 Garanti

Garantien ytes via faghandel i henhold til juridiske bestemmelser.

Legg ved en beskrivelse av feilen og lever eller send defekte apparater portofritt til din forhandler (faghandel/installasjonsbedrift/elektrofaghandel). Derfra blir apparatene sendt videre til Gira Service Center.

Gira
Giersiepen GmbH & Co. KG
Elektro-Installations-
Systeme

Industriegebiet Mermbach
Dahlienstraße
42477 Radevormwald

Postfach 12 20
42461 Radevormwald

Deutschland

Tel +49(0)21 95 - 602-0
Fax +49(0)21 95 - 602-191

www.gira.de
info@gira.de