System 3000

GIRA

Instrukcja obsługi

Obrotowy ściemniacz podtynkowy LED Basic RC
Nr art. 2457 00

Niewiążący rysunek produktu

82410412 / 24.02.2026

Spis treści

1 Wskazówki dotyczące bezpieczeństwa ... 3
2 Zastosowanie zgodne z przeznaczeniem ... 3
3 Właściwości produktu ... 3
4 Obsługa ... 3
5 Montaż i podłączenie elektryczne ... 4
6 Dane techniczne ... 7
7 Pomoc w razie problemu ... 8
8 Osprzęt ... 9
9 Gwarancja ... 9

1 Wskazówki dotyczące bezpieczeństwa

W celu uniknięcia szkód należy przeczytać poniższe wskazówki i postępować zgodnie z nimi:

Instalacja wyłącznie przez osoby posiadające odpowiednią wiedzę i doświadczenie w następujących obszarach:

- 5 Przepisy bezpieczeństwa i normy dotyczące montażu instalacji elektrycznych
- Wybór odpowiednich narzędzi, przyrządów pomiarowych, materiałów instalacyjnych i ewentualnie środków ochrony osobistej
- Montaż materiałów instalacyjnych
- Podłączenie urządzeń do instalacji domowej zgodnie z lokalnymi warunkami podłączenia

Nieprawidłowo przeprowadzona instalacja zagraża życiu użytkownika i osób korzystających z instalacji elektrycznej, a także stwarza ryzyko poważnych szkód materialnych, np. pożaru. Odpowiedzialność osobistą za szkody osobowe i rzeczowe ponosi właściciel.
Przeprowadzenie instalacji należy zlecić specjaliście elektrykowi!

Instrukcje są częścią produktu, dlatego należy przechowywać je w bezpiecznym miejscu.

2 Zastosowanie zgodne z przeznaczeniem

- Przełączanie i ściemnianie oświetlenia w odcinaniu fazy
- Obsługa z odpowiednią pokrywą
- Montaż w puszce instalacyjnej o wymiarach zgodnych z DIN 49073

3 Właściwości produktu

- Urządzenie działa zgodnie z zasadą odcięcia fazy
- Włączanie z przyjaznym dla lampy miękkim startem
- Maksymalne i minimalne natężenie oświetlenia można ustawić i zapisać na stałe
- Elektroniczne zabezpieczenie przeciwzwarciowe
- Elektroniczne zabezpieczenie przed nadmierną temperaturą

4 Obsługa

Przełączanie oświetlenia

- Nacisnąć pokrętło regulacyjne.

  Ściemnianie przełącza się z ostatnio ustawionym natężeniem oświetlenia.

Po zaniku i przywróceniu napięcia sieciowego urządzenie powraca do poprzedniego stanu.

Ustawianie natężenia oświetlenia

- Obrócić pokrętło regulacyjne.

5 Montaż i podłączenie elektryczne

NIEBEZPIECZEŃSTWO!

Niebezpieczeństwo porażenia prądem w przypadku dotknięcia elementów przewodzących prąd.

Porażenie elektryczne może doprowadzić do śmierci.

Przed rozpoczęciem pracy odłączyć urządzenie od instalacji elektrycznej lub odbiornika. W tym celu wyłączyć wszystkie przynależne wyłączniki nadprądowe na przewodzie, zabezpieczyć przed ponownym włączeniem i sprawdzić, czy nie występuje napięcie. Przykryć sąsiadujące części przewodzące prąd.

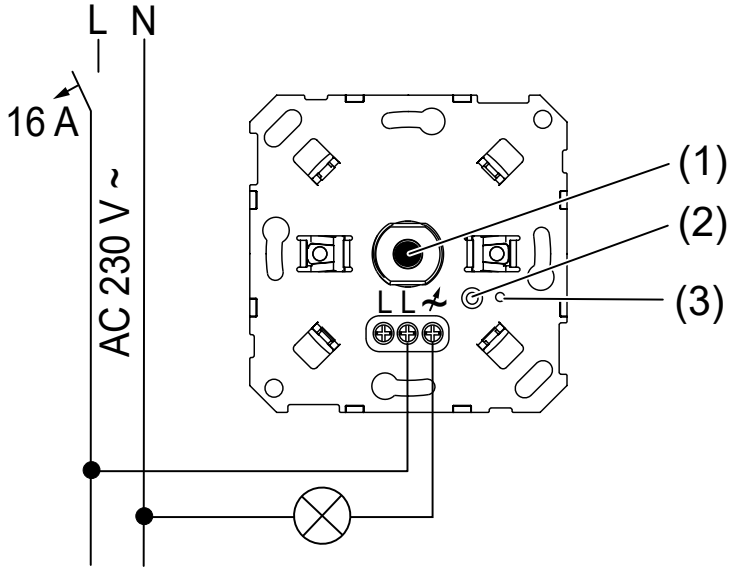

rysunek 1: Schemat połączeń

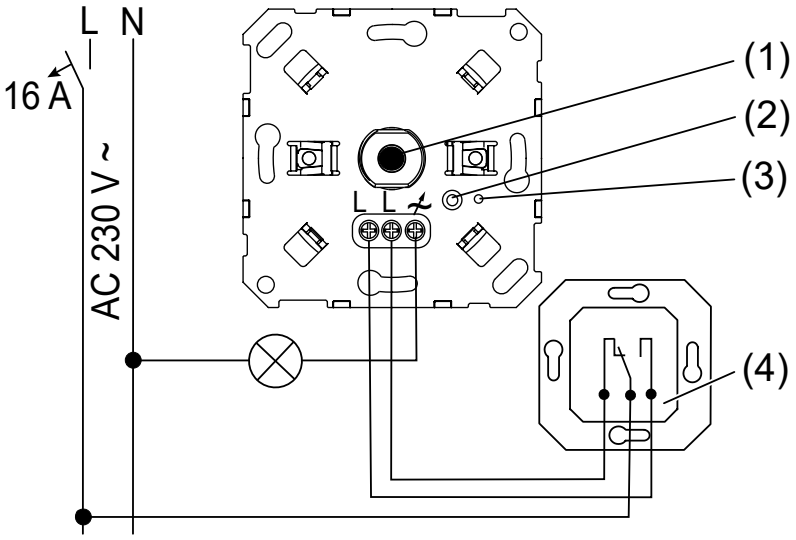

rysunek 2: Połączenie w przełączaniu wielokierunkowym

(1) Oś obrotowa
(2) Przycisk Prog.
(3) Dioda LED informująca o stanie
(4) Przełącznik wielokierunkowy

- Podłączyć ściemniacz zgodnie ze schematem połączeń (Patrz rysunek 1).
- Opcjonalne połączenie z przełącznikiem wielokierunkowym (4) (Patrz rysunek 2)
- Włożyć ściemniacz do puszki instalacyjnej i zamocować za pomocą śrub.

i W przypadku jednego wyłącznika nadprądowego 16 A maksymalna moc lamp LED wynosi 600 W. Podczas podłączania stateczników LED należy przestrzegać instrukcji producenta.

i Zatrzaski mocujące można zamontować opcjonalnie (patrz akcesoria)

i Ściemniacz uwzględnia różne właściwości elektroniczne większości lamp LED dostępnych na rynku. Nie można jednak wykluczyć, że w pojedynczych przypadkach wymagane rezultaty nie zostaną osiągnięte.

Resetowanie zabezpieczenia przed zwarciem

Wyłączyć napięcie sieciowe, usunąć zwarcie, ponownie włączyć napięcie sieciowe i wyłączyć oraz ponownie włączyć ściemniacz.

Resetowanie zabezpieczenia przed zbyt wysoką temperaturą

Wyłączyć napięcie sieciowe, pozwolić ściemniaczowi ostygnąć, ponownie włączyć napięcie sieciowe i wyłączyć ściemniacz, a następnie włączyć go ponownie.

Ustawianie minimalnego natężenia oświetlenia

i Ustawić minimalne natężenie oświetlenia tak, aby lampa świeciła wyraźnie w najniższej pozycji ściemniania i po włączeniu przy minimalne natężenie oświetlenia.

Warunek wstępny: Ściemniacz został włączony za pomocą osi obrotowej (1).

- Krótko nacisnąć przycisk **Prog.** (2).

  Dioda LED informująca o stanie (3) świeci.

  Światło jest wyłączone (być może lampka świeci się bardzo słabo).
- Nacisnąć i przytrzymać przycisk **Prog.** (2).

  Dioda LED informująca o stanie (3) miga po około 4 s.

  Światło przełącza się na połowę natężenia oświetlenia i powoli przygasa.
- Po osiągnięciu żądanego natężenia oświetlenia zwolnić przycisk **Prog** (2).

  Dioda LED informująca o stanie (3) świeci.
- W razie potrzeby powtórzyć proces, ponownie naciskając i przytrzymując przycisk **Prog.** (2).
- Krótko nacisnąć przycisk **Prog.** (2) lub odczekać 30 sekund.

  Minimalne natężenie oświetlenia zostanie zapisane i proces zostanie zakończony. Dioda LED informująca o stanie (3) zgaśnie i zacznie krótko migać.

Ustawianie maksymalnego natężenia oświetlenia

- Warunek wstępny: Ściemniacz został włączony za pomocą osi obrotowej (1).
- Nacisnąć i przytrzymać przycisk **Prog.** (2).

  Dioda LED informująca o stanie (3) miga po około 4 s.

  Światło przełącza się na maksymalne natężenie oświetlenia i powoli przygasa.
- Po osiągnięciu żądanego natężenia oświetlenia zwolnić przycisk **Prog** (2).
- Dioda LED informująca o stanie (3) świeci.
- W razie potrzeby powtórzyć proces, ponownie naciskając i przytrzymując przycisk **Prog.** (2).
- Krótko nacisnąć przycisk **Prog.** (2) lub odczekać 30 sekund.

  Maksymalne natężenie oświetlenia zostanie zapisane i proces zostanie zakończony. Dioda LED informująca o stanie (3) zgaśnie i zacznie krótko migać.

Montaż zatrzasków mocujących

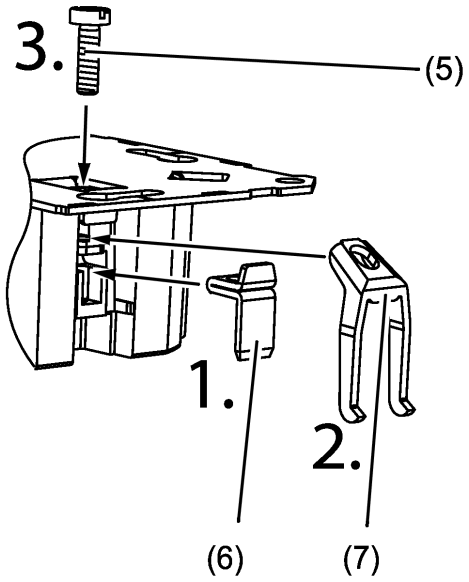

rysunek 3: Montaż zatrzasków mocujących

- Włożyć wspornik gwintowany (6).
- Włożyć zatrzask mocujący (7).
- Wkręcić śrubę (5).

6 Dane techniczne

Napięcie znamionowe	AC 230 V ~
Częstotliwość sieci	50 / 60 Hz
Pobór mocy w trybie gotowości	brak
Strata mocy	maks. 2 W
Temperatura otoczenia	0 ... +35 °C
Moc przyłączeniowa przy 35°C	Patrz tabela 1
Redukcja mocy	
na każde 5°C powyżej 35°C	-10%
przy montażu w ścianie z drewna lub płyt	-15%
przy montażu w kombinacjach złożonych	-20%
Przyłącze	
Przekrój przewodu zaciskanego	(Patrz rysunek 4)
Moment wykręcania	maks. 0,5 Nm
Całkowita długość przewodu obciążenia	maks. 100 m
Głębokość montażowa	24 mm

	a	b	c	d
			LED	LED
	W	W	W	W
	3 ... 200	3 ... 200	typ. 3 ... 200	3 ... 200

a Żarówki

b Lampy halogenowe HV

c Lampy HV-LED

d Elektroniczny statecznik LED z lampami LED

Zasada przyciemniania – odcinanie fazy

Tabela 1: Obciążenia oświetlenia

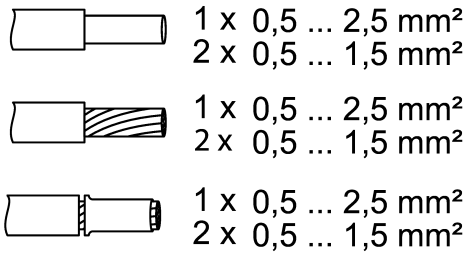

rysunek 4: Przekrój przewodu zaciskanego

7 Pomoc w razie problemu

Przy minimalnej mocy ściemniacza podłączone lampy LED wyłączają się bądź migoczą

Przyczyna: Ustawione minimalne natężenie oświetlenia jest za niskie.

– Zwiększyć minimalne natężenie oświetlenia.

Przy minimalnej mocy ściemniacza podłączone lampy LED nie włączają się bądź włączają się z opóźnieniem

Przyczyna: Ustawione minimalne natężenie oświetlenia jest za niskie.

– Zwiększyć minimalne natężenie oświetlenia.

Podłączone lampy LED migoczą bez możliwości prawidłowego ściemniania

Przyczyna 1: Świetlówki nie są ściemnialne.

– Wymienić lampy na lampy innego typu.

Przyczyna 2: Tryb ściemniania nie jest optymalnie dopasowany do świetlówek.

– Wymienić lampy na lampy innego typu.

– Użyć Moduł kompensujący LED zobacz akcesoria.

Zakres przyciemniania jest za mały

Przyczyna 1: Ustawione minimalne natężenie oświetlenia jest zbyt wysokie.

– Zmniejszyć minimalne natężenie oświetlenia.

Przyczyna 2: Ustawione maksymalne natężenie oświetlenia jest zbyt niskie.

– Zwiększyć maksymalne natężenie oświetlenia.

Przyczyna 3: Tryb ściemniania nie jest optymalnie dopasowany do podłączonych lamp LED.

– Wymienić lampy LED na lampy innego typu.

Ściemniacz wyłączył się i nie można go ponownie włączyć

Przyczyna 1: Zadziałało zabezpieczenie przed zbyt wysoką temperaturą.

– Odłączyć ściemniacz od zasilania i wyłączyć wyłącznik nadprądowy.
– Zmniejszyć liczbę lamp. Wymienić lampy na lampy innego typu.
– Wychłodzić ściemniacz przez co najmniej 15 minut.
– Ponownie włączyć wyłącznik nadprądowy i ściemniacz.

Przyczyna 2: zadziałało zabezpieczenie przeciwzwarciowe.

– Odłączyć ściemniacz od zasilania i wyłączyć wyłącznik nadprądowy.
– Usunąć zwarcie.
– Ponownie włączyć wyłącznik nadprądowy i ściemniacz.

Zabezpieczenie przed zwarciem nie jest oparte na konwencjonalnym bezpieczniku, nie ma galwanicznej separacji obwodu obciążenia.

Przyczyna 4: zanik obciążenia.

– Sprawdzić odbiornik, wymień żarówkę.

Przyczyna 5: usterka urządzenia.

– Ściemniacz został trwale odłączony od sieci przez wewnętrzny bezpiecznik i musi zostać wymieniony.

8 Osprzęt

Moduł kompensujący LED	Nr art. 2375 00 Nr art. 3993 00

9 Gwarancja

Gwarancja jest realizowana przez sklepy specjalistyczne na zasadach określonych w przepisach ustawowych. Uszkodzone urządzenie należy przekazać lub przesłać opłaconą przesyłką wraz z opisem usterki do właściwego sprzedawcy (sklep specjalistyczny, zakład instalacyjny, specjalistyczny serwis elektryczny). Zapewni on przekazanie urządzenia do Gira Service Center.

Gira
Giersiepen GmbH & Co. KG
Elektro-Installations-
Systeme

Industriegebiet Mermbach
Dahlienstraße
42477 Radevormwald

Postfach 12 20
42461 Radevormwald

Deutschland

Tel +49(0)21 95 - 602-0
Fax +49(0)21 95 - 602-191

www.gira.de
info@gira.de